Teléfonos: (+507) 374-9297 / 374-9298

Celular: (+507) 6201-1509 / (+507) 6284-9173



THE GUN STORE GROUP, S.A. RUC: 155717455-2-2022 DV:99 Ubicación: Avenida Ricardo J. Alfaro Tumba Muerto info@thegunstorepanama.com @thegunstorepty

Modelo: SCRD-73

Mira de punto rojo Frenzy FA 17x21 GenII

B/. 199.00 + ITBMS





CON MONTURA
WITH FRAME



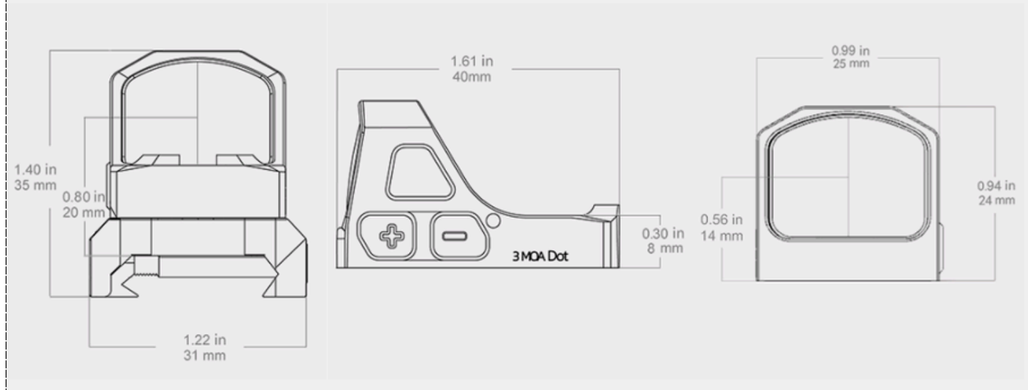

- VENTANA ÓPTICA: 17 × 21 MM.
- PUNTO ROJO DE 3 MOA.
- 9 NIVELES DE ILUMINACIÓN DIURNA Y 2 COMPATIBLES CON VISIÓN NOCTURNA.
- BATERÍA CR1632 DE CARGA LATERAL; AUTONOMÍA ANUNCIADA DE HASTA 50,000 HORAS.
- SENSOR DE MOVIMIENTO; CUERPO DE ALUMINIO 7075-T6.
- HUELLA MGT, COMPATIBLE CON PATRÓN RMSC; RESISTENCIA AL AGUA IPX7.

Modelo: SCRD-SM64

Frenzy-X FLEX 1x19x26 SMR GenII Solar Power Multi-Reticle

B/. 244.00 + ITBMS



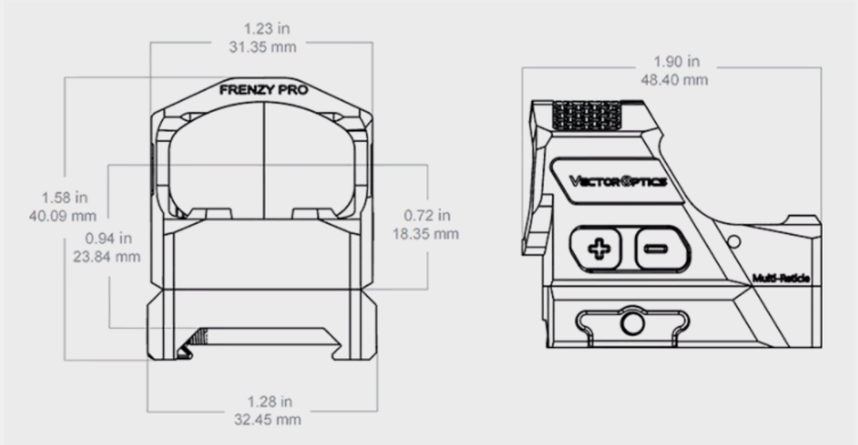

- VENTANA ÓPTICA: 19 × 26 MM.
- RETÍCULA MÚLTIPLE: PUNTO DE 3 MOA, CÍRCULO DE 38 MOA Y CRUZ DE 46 MOA; SEIS PATRONES DISPONIBLES.
- ALIMENTACIÓN: BATERÍA CR2032 Y RESPALDO SOLAR.
- SENSOR DE MOVIMIENTO Y BATERÍA LATERAL.
- CUERPO DE ALUMINIO 7075-T6; RESISTENCIA AL AGUA IPX7.
- HUELLA DE MONTAJE: MOJ.

Modelo: SCRD-77

Frenzy FLEX 24x29 6MOA Red Dot Sight

B/. 224.00 + ITBMS



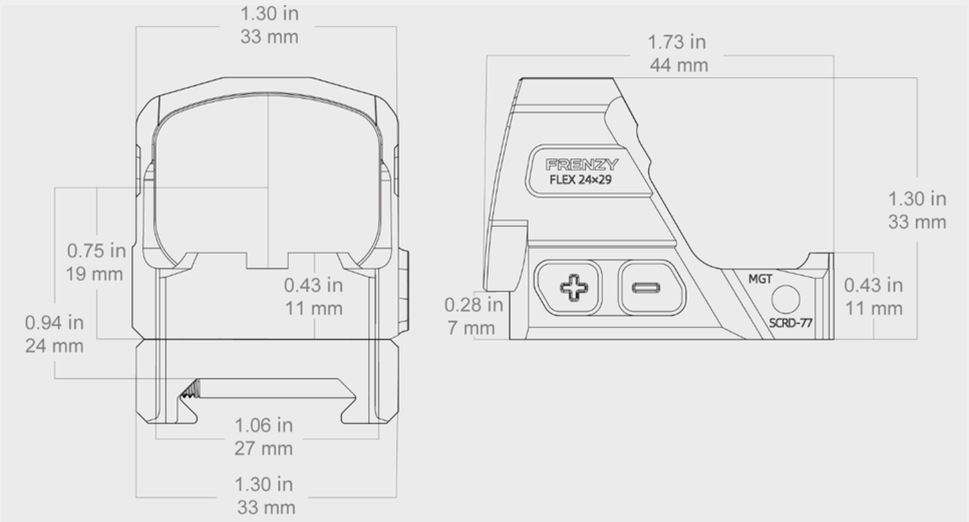

- VENTANA ÓPTICA: 24 × 29 MM.
- PUNTO ROJO DE 6 MOA.
- BATERÍA CR1632 CON COMPARTIMENTO LATERAL.
- 9 NIVELES DIURNOS Y 2 PARA VISIÓN NOCTURNA.
- ALUMINIO 7075-T6; RESISTENCIA AL AGUA IPX7 Y A IMPACTOS DE 1,500 G.
- HUELLA MGT COMPATIBLE CON PATRÓN RMSC/SMS.

VECTOR OPTICS® The GUN STORE

Teléfonos: (+507) 374-9297 / 374-9298 **Celular: (+507) 6201-1509 / (+507) 6284-9173**

Modelo: SCRD-C77

Frenzy FLEX 24x29 CDT 2&6MOA Red Dot Sight

B/. 244.00 + ITBMS



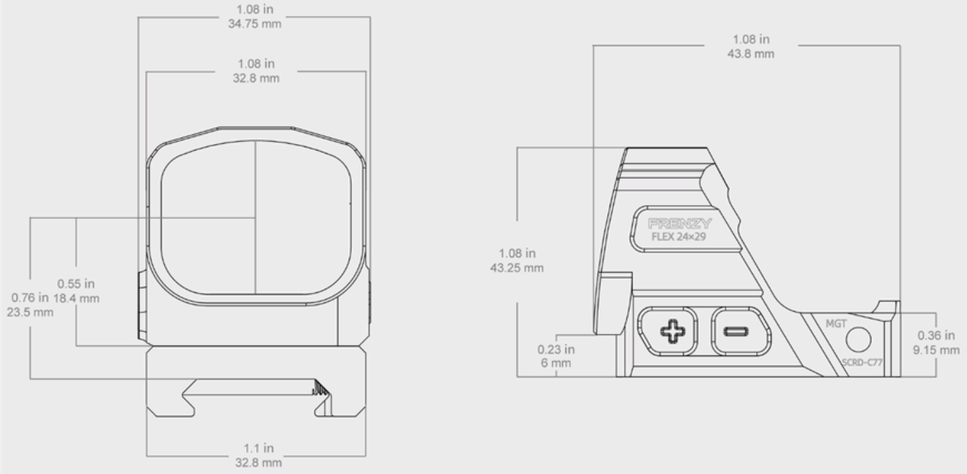

- VENTANA ÓPTICA: 24 × 29 MM.
- RETÍCULA SELECCIONABLE: PUNTO DE 2 O 6 MOA.
- BATERÍA CR1632 DE CARGA LATERAL.
- SENSOR DE MOVIMIENTO Y CONTROLES DIGITALES.
- ALUMINIO 7075-T6; RESISTENCIA AL AGUA IPX7.
- HUELLA MGT COMPATIBLE CON PATRÓN RMSC/SMS.

Modelo: SCRD-M75

Frenzy FA 18x22 Enclosed MRT Red Dot Sight

B/. 272.00 + ITBMS







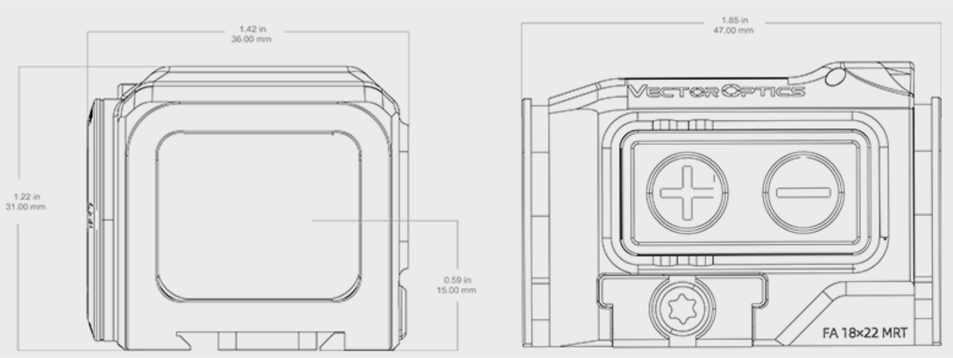

- VENTANA ÓPTICA: 18 × 22 MM; EMISOR CERRADO.
- RETÍCULA MÚLTIPLE: PUNTO DE 2 MOA, CÍRCULO DE 65 MOA Y COMBINACIONES CON CRUZ.
- BATERÍA CR2032; AUTONOMÍA ANUNCIADA DE HASTA 50,000 HORAS.
- 9 NIVELES DIURNOS Y 2 PARA VISIÓN NOCTURNA.
- ALUMINIO 7075-T6; IP67 Y RESISTENCIA A IMPACTOS DE 1,500 G.
- HUELLA VOD, COMPATIBLE CON PATRÓN ACRO.

VECTOR OPTICS® The GUN STORE

Teléfonos: (+507) 374-9297 / 374-9298 **Celular: (+507) 6201-1509 / (+507) 6284-9173**

Modelo: SCRD-S67

Mira de punto rojo solar Frenzy Plus 31x26

B/. 285.00 + ITBMS





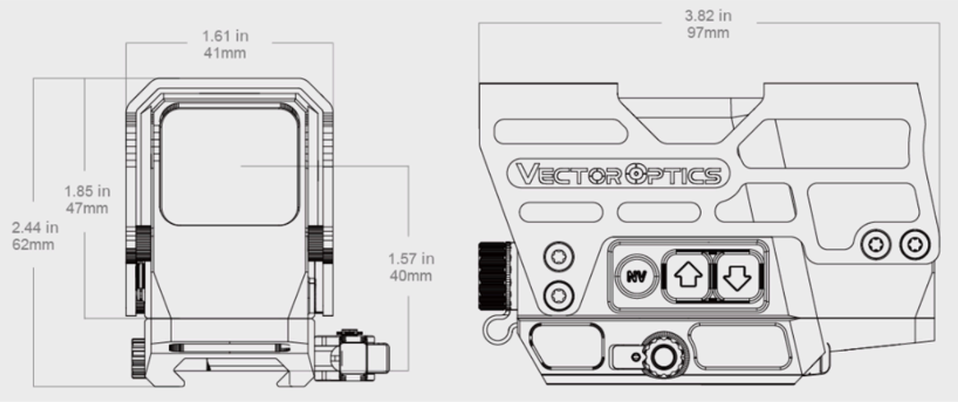

- VENTANA ÓPTICA: 26 × 31 MM.
- PUNTO ROJO DE 3 MOA.
- PANEL SOLAR DE RESPALDO Y SENSOR DE MOVIMIENTO.
- 9 NIVELES DIURNOS Y 2 PARA VISIÓN NOCTURNA.
- BATERÍA: 2 × AAA; AUTONOMÍA ANUNCIADA DE HASTA 50,000 HORAS.
- MONTAJE PICATINNY DE LIBERACIÓN RÁPIDA; ALUMINIO 7075-T6; IP67.

Modelo: SCMF-36
Magnificador Maverick 5x22 FTS

B/. 168.00 + ITBMS



- AUMENTO: 5×.
- DIÁMETRO DEL OBJETIVO: 22 MM.
- MONTAJE ABATIBLE LATERAL FTS (FLIP-TO-SIDE).
- DISEÑADO PARA COMBINARSE CON UNA MIRA RÉFLEX COMPATIBLE.
- CONFIRMAR ALIVIO OCULAR, ALTURA DEL EJE Y PESO EN LA FICHA TÉCNICA ESPECÍFICA.
- EL FABRICANTE IDENTIFICA EL MODELO

Modelo: SCMF-16
Magnificador Maverick 3x22 FTS

B/. 145.00 + ITBMS



- AUMENTO: 3×.
- DIÁMETRO DEL OBJETIVO: 22 MM.
- MONTAJE ABATIBLE LATERAL FTS.
- DISEÑADO PARA COMBINARSE CON UNA MIRA RÉFLEX COMPATIBLE.
- CONFIRMAR ALIVIO OCULAR, CAMPO DE VISIÓN, PESO Y ALTURA DEL MONTAJE ANTES DE PUBLICAR LA FICHA DEFINITIVA.

Modelo: SCRD-12II

Mira de punto rojo Maverick 1x22 GenII

B/. 105.93 + ITBMS



- AUMENTO: 1×; OBJETIVO DE 22 MM.
- PUNTO ROJO DE 3 MOA.
- 10 NIVELES DIURNOS Y 1 PARA VISIÓN NOCTURNA.
- BATERÍA CR2032; AJUSTE DE ELEVACIÓN Y DERIVA SUPERIOR A 100 MOA.
- MONTAJE PICATINNY DE LIBERACIÓN RÁPIDA.
- CUBIERTA EXTERIOR DE GOMA; RESISTENCIA AL AGUA IPX4.

Modelo: SCRD-41

Mira de punto rojo Maverick 1x22 S-MIL

B/. 155.15 + ITBMS



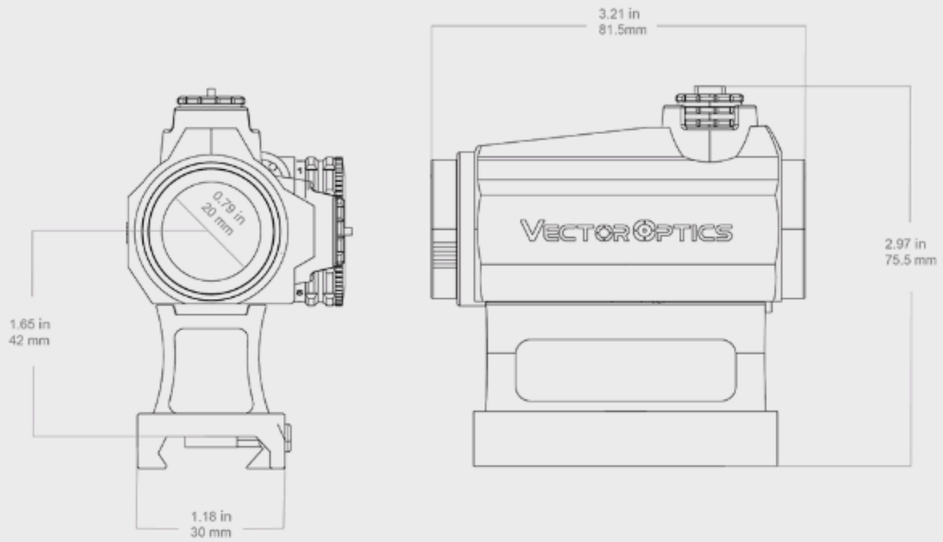

- AUMENTO: 1×; OBJETIVO DE 22 MM.
- PUNTO ROJO DE 3 MOA.
- 11 NIVELES DE ILUMINACIÓN.
- BATERÍA CR2032 DE CARGA LATERAL.
- MONTAJE PICATINNY; ALTURA DEL CENTRO DEL PUNTO DE APROXIMADAMENTE 41 MM.
- CUBIERTA DE GOMA Y PARASOL TIPO PANAL; IPX4.

Modelo: SCRD-PS12

Mira de punto rojo Maverick-II Plus 1x22 SOL con energía solar

B/. 192.60 + ITBMS









- AUMENTO: 1×; OBJETIVO DE 22 MM.
- PUNTO ROJO DE 2 MOA.
- PANEL SOLAR DE RESPALDO Y SENSOR DE MOVIMIENTO.
- BATERÍA CR2032; 7 NIVELES DIURNOS Y 1 PARA VISIÓN NOCTURNA.
- MONTAJE PICATINNY DE LIBERACIÓN RÁPIDA.
- ALTURA DEL CENTRO DEL PUNTO: APROXIMADAMENTE 41 MM; IPX4.

Modelo: SCRD-SM46

Mira de punto rojo con retícula múltiple Scrapper 1x25

B/. 267.50 + ITBMS





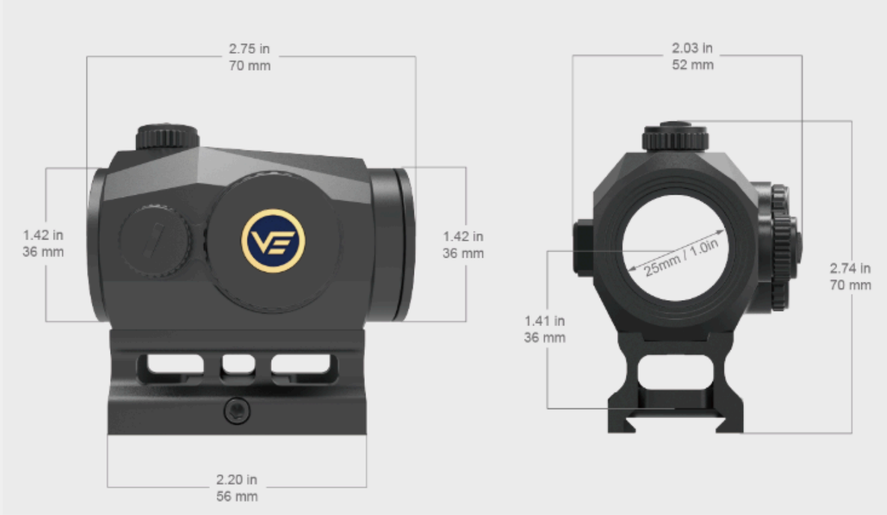

- AUMENTO: 1×; OBJETIVO DE 25 MM.
- ALIMENTACIÓN SOLAR Y RETÍCULA MÚLTIPLE.
- DISEÑO PARA MONTAJE SOBRE RIEL.
- EL FABRICANTE CLASIFICA ESTE MODELO COMO DESCONTINUADO.
- CONFIRMAR BATERÍA, RETÍCULAS DISPONIBLES, RESISTENCIA Y DISPONIBILIDAD COMERCIAL ANTES DE INCLUIRLO COMO PRODUCTO VIGENTE.

Modelo: SCRD-42

Mira de punto rojo Maverick 1x22 S-SOP

B/. 155.15 + ITBMS





- AUMENTO: 1×; OBJETIVO DE 22 MM.
- PUNTO ROJO DE 3 MOA.
- 11 NIVELES DE ILUMINACIÓN.
- BATERÍA CR2032; AJUSTE DE ELEVACIÓN Y DERIVA DE 60 MOA.
- CUBIERTA DE GOMA EN ACABADO DARK EARTH.
- MONTAJE PICATINNY; PARASOL TIPO PANAL; IPX4.

VECTOR OPTICS® The GUN STORE

Teléfonos: (+507) 374-9297 / 374-9298 **Celular: (+507) 6201-1509 / (+507) 6284-9173**

Modelo: SCRD-26II

Mira telescópica de punto rojo nautilus de 1x30

B/. 105.93 + ITBMS











- AUMENTO: 1×; OBJETIVO DE 30 MM.
- PUNTO ROJO DE 3 MOA.
- 11 NIVELES DE ILUMINACIÓN ROJA Y SENSOR DE LUZ.
- BATERÍA AAA.
- MONTAJE PICATINNY DE LIBERACIÓN RÁPIDA.
- CUERPO CON RECUBRIMIENTO DE GOMA; IPX4.

VECTOR OPTICS® The GUN STORE

Teléfonos: (+507) 374-9297 / 374-9298 **Celular: (+507) 6201-1509 / (+507) 6284-9173**

Modelo: SCRD-60

Mira réflex Maverick-IV 1x20 Mini

B/. 171.20 + ITBMS



- AUMENTO: 1×; OBJETIVO DE 20 MM.
- PUNTO ROJO DE 3 MOA.
- LONGITUD COMPACTA: APROXIMADAMENTE 68 MM.
- AJUSTE DE 1 MOA POR CLIC.
- ALTURA DEL CENTRO DEL PUNTO: APROXIMADAMENTE 41 MM.
- CUBIERTA DE GOMA Y MONTAJE PICATINNY DE LIBERACIÓN RÁPIDA.

Modelo: SCOC-28

Mira telescópica Forester 1-4x24 SFP LPVO para rifle

B/. 117.70 + ITBMS

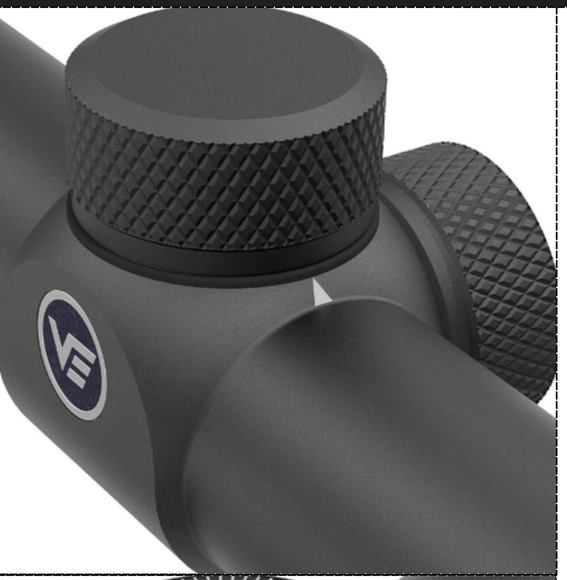







- AUMENTO VARIABLE: 1–4×.
- OBJETIVO DE 24 MM.
- PLANO FOCAL: SEGUNDO PLANO FOCAL (SFP).
- RETÍCULA VFD-3.
- TUBO DE 30 MM; CAMPO DE VISIÓN DE 24.4–7.9 M A 100 M.
- AJUSTES DE 1/2 MOA POR CLIC; ALIVIO OCULAR DE 110–90 MM.
- RESISTENCIA AL AGUA IPX4 Y CUERPO DE ALUMINIO 6061-T6.

Modelo: SCOM-32

Mira telescópica matriz 3-9x40 SFP MIL para rifle

B/. 139.10 + ITBMS







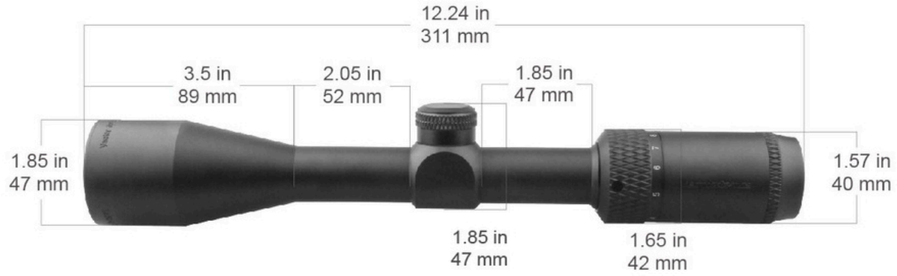

- AUMENTO VARIABLE: 3–9×.
- OBJETIVO DE 40 MM.
- PLANO FOCAL: SEGUNDO PLANO FOCAL (SFP).
- RETÍCULA VMD-2.
- TUBO DE 25.4 MM (1 PULGADA).
- LENTES CON RECUBRIMIENTO MULTICAPA COMPLETO.
- CAMPO DE VISIÓN DE 10.8–3.66 M A 100 M.
- ALIVIO OCULAR DE 105–96 MM; RESISTENCIA AL AGUA IPX4.